SOLIDChuck

3-Backen Handspannfutter mit SOLIDPoint® 96 Aufnahme

3-jaw manual chuck with SOLIDPoint® 96 connection

ANWENDUNG

- Passend für **SOLID**Point® 96, **SOLID**Bolt 96 und QuickPoint 96 von Lang
- Spannung mit Greiferbacken oder weichen Backen
- Innen- und Außenspannung möglich
- einfach umrüstbar auf **SOLID**Bolt durch Austausch der Aufnahmebolzen
- Gewichtserleichtert durch Aluminium-Futterkörper mit verschleißfester, hartcoatierter Oberfläche
- Integrierte Schnittstelle für EcoCompact und EcoTower von Lang

APPLICATION

- *Suitable for* **SOLID**Point® 96, **SOLID**Bolt 96 *and QuickPoint 96 from Lang*
- *Clamping with hard or soft jaws*
- *Jaws can be used for internal and external clamping*
- *easy to change over to* **SOLID**Bolt *by exchanging the zero-point studs*
- *Weight-reduced due to aluminium chuck body with wear-resistant, hard-coated surface*
- *Integrated interface for EcoCompact and EcoTower from Lang*

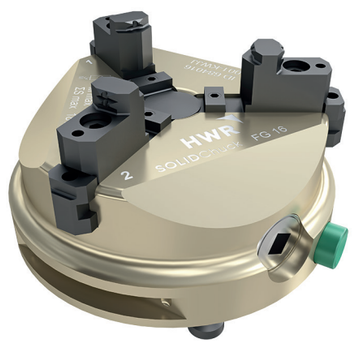

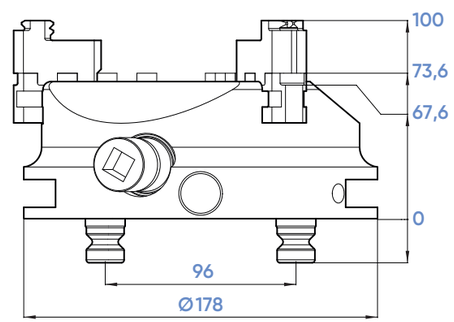

Typ / type		FG16
Ident-Nr. / *ident-no.*		**51160**
Futterdurchmesser / *chuck diameter*	mm	160
Spannbereich / *clamping range*	mm	0 - 160
Backenbreite / *jaw width*	mm	20
Nullpunktsystem / *zero-point system*	mm	96
Nullpunktbolzen / *zero-point bolt*	mm	20
Anzugsmoment / *tightening torque*	Nm	70
Spannkraft / *clamping force*	kN	18
Zentriergenauigkeit / *centreer accuracy*	mm	0,04
Gewicht / **weight**	kg	5
Kompatibel mit / *compatibel with*		684016

SOLIDChuck

Spannbacken für SOLIDChuck

Jaws for SOLIDChuck

Typ / type		FI16
Ident-Nr. / **ident-no.**		**684162**
Spannbereich / *clamping range*	mm	15 - 160
Backenbreite / *jaw width*	mm	20
Backenlänge / *jaw length*	mm	57
Backenhöhe / *jaw hight*	mm	26,5
Ausführung / *type*		weich / soft
1 Satz bestehend aus / *1 Set of*	Stk.	4
Gewicht / *weight*	kg	5
Kompatibel mit / *compatibel with*		51162

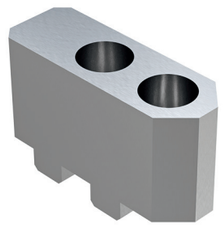
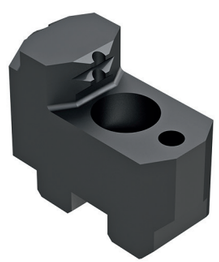
Typ / type		FU16
Ident-Nr. / **ident-no.**		**684161**
Spannbereich / *clamping range*	mm	5 - 160
Backenbreite / *jaw width*	mm	20
Backenlänge / *jaw length*	mm	44
Backenhöhe / *jaw hight*	mm	28,5
Ausführung / *type*		hart / hard
1 Satz bestehend aus / *1 Set of*	Stk.	4
Gewicht / *weight*	kg	5
Kompatibel mit / *compatibel with*		51161